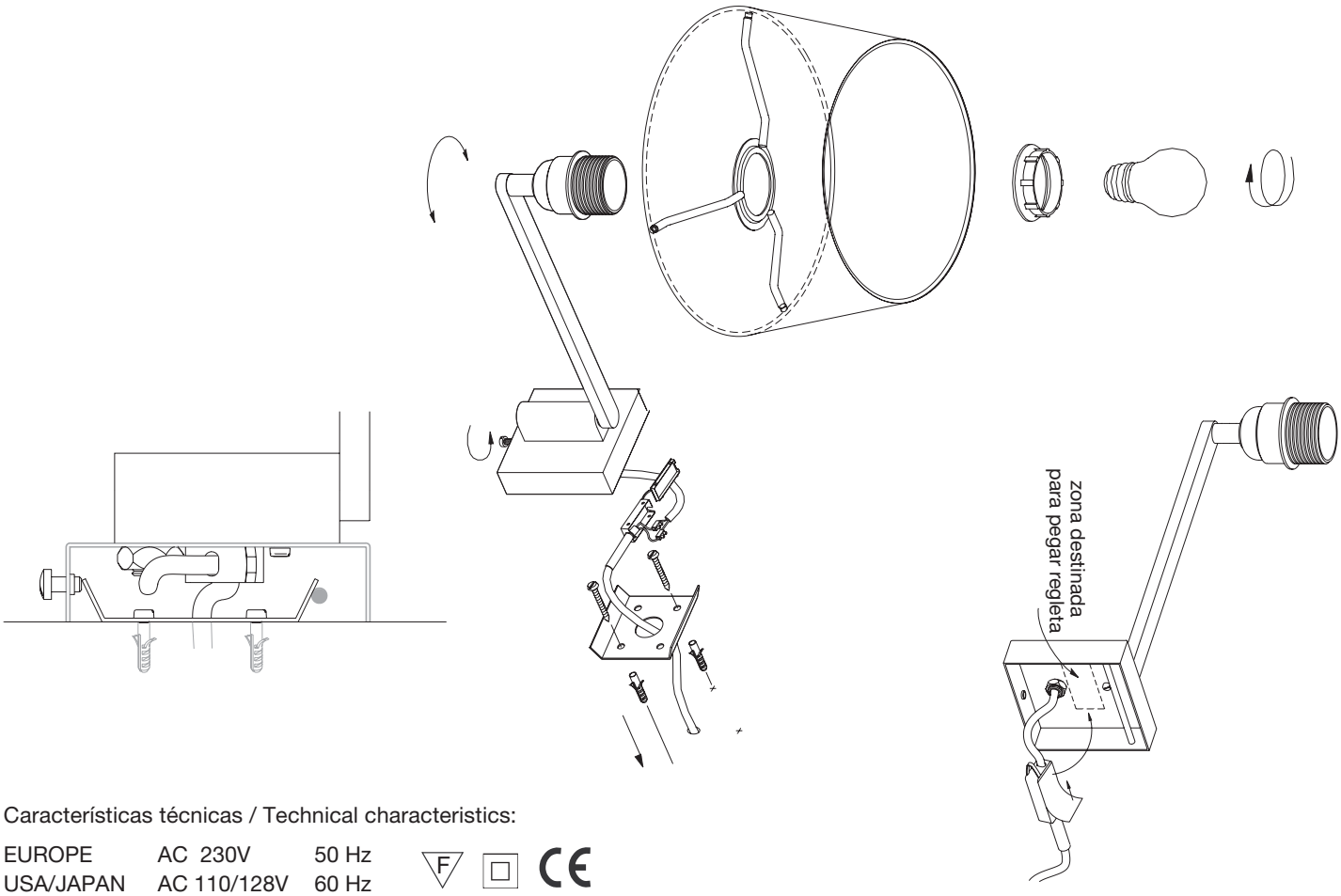

Características técnicas / Technical characteristics:

EUROPE	AC 230V	50 Hz
USA/JAPAN	AC 110/128V	60 Hz

INSTRUCCIONES DE SEGURIDAD

Luminaria para interior.
Las conexiones eléctricas deben realizarse por personal especializado.
Antes de empezar las operaciones de montaje:
Deje sin tensión eléctrica la red.
Deje el interruptor en posición de "desconectado".
Utilice siempre la bombilla recomendada.
Bombilla incandescente esférica Ø45 Máx. 60W E27.
Conexión tipo Y: Si el cable flexible o cordón de esta luminaria está dañado, debe sustituirse exclusivamente por el fabricante o su servicio técnico o una persona de cualificación equivalente con objeto de evitar cualquier riesgo.
Antes de sustituir la bombilla, asegúrese de desconectar la luminaria de la red, y esperar que esté fría al tacto.
El fabricante no se hace responsable del uso indebido de la luminaria.

SAFETY INSTRUCTIONS

The lamp is for interior use only.
The lamp must be installed by a specialist.
Before connecting the lamp:
Be sure that there is no voltage in the power line.
Leave the switch in disconnected position.
Always use the recommended bulb.
Round incandescent bulb Ø45 Max. 60W E27 in Europe.
E26 in USA/Japan.
Type Y connection: If the flexible cable or cord of this lamp is damaged it must be replaced exclusively with manufacturer or his technical service or a qualified person to avoid any risk.
Before replacing the bulb, switch off the main electrical switch and wait until the bulb has cooled down.
The manufacturer declines all responsability for misuse of the lamp.

08/2008

SANTA & COLE

SERIE AMERICANA

Lámpara de aplique / Wall lamp

Miguel Milá

INSTRUCCIONES DE MONTAJE

ASSEMBLY INSTRUCTIONS